超薄型气动滑台(十字滚柱导轨)
MXF系列(ø8~ø20)

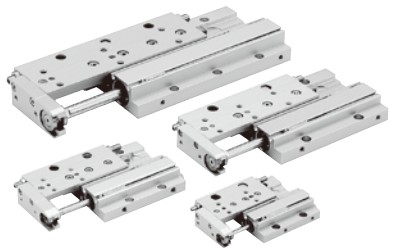

* 扁平设计，气缸与导向轴承安装在同一水平面上，整体高度减少1/3。
* 标准型内置磁环，可安装磁性开关。
* 采用十字滚柱导轨设计，摩擦力小，寿命长。
* 标准型带行程调整装置(10mm以内)。
* 气动滑台可从侧面及尾部固定，安装方便。

共同规格

缸径(mm)	8	12	16	20
动作方式	双作用			
使用流体	空气			
最高使用压力	0.7MPa			
最低使用压力	0.15MPa			
环境和流体温度	-10~60°C(未冻结)			
*润滑	不需要			
活塞速度	50~500mm/s			
缓冲	两端橡胶缓冲			
行程公差(mm)	$^{+1.0}_{0}$			
行程调整范围	前进端5mm，后退端5mm			
最大允许动能(J)	0.027	0.055	0.11	0.16
最大允许负载(kg)	0.6	1	2	4
接管口径(Rc)	M3 x 0.5	M5 x 0.8		

* 如需要润滑，请用透平1号油ISO VG32。

型号表示方法

MXF 12 - 50

缸径　行程

行程/磁性开关型号表

缸径(mm)	标准行程(mm)	磁性开关		
		有触点	无触点	
		2线	2线	3线NPN
8	10,20,30	D-A93(V)L	D-M9B(V)L	D-M9N(V)L
12	20,30,50			
16	30,50,75			
20	30,50,75,100			

注)磁性开关规格及特性可参阅磁性开关系列。关于非标行程，请联系SMC。

允许负载计算公式

	弯曲力矩	偏转力矩	回转力矩
静态力矩	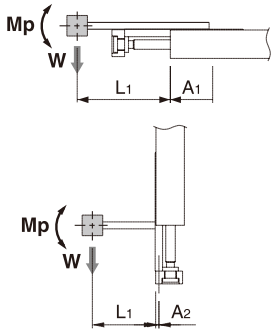	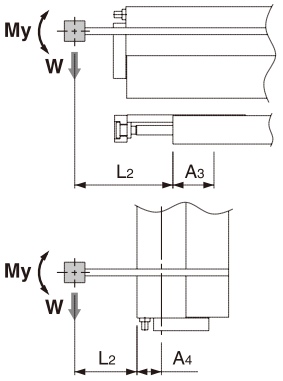	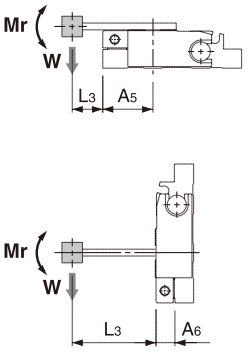
动态力矩	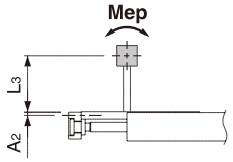	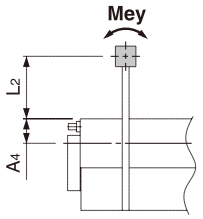	

型号 \ 行程	允许静态力矩(N·m)						力矩中心位置距离修正值(mm)					
	10	20	30	50	75	100	A1	A2	A3	A4	A5	A6
MXF8	0.56	0.78	0.98	——	——	——	6	10	6	21	21	10
MXF12	——	1.65	2.22	3.34	——	——	10	11	10	23	23	11
MXF16	——	——	3.41	5.69	7.96	——	10	12	10	28	28	12
MXF20	——	——	6.66	9.14	13.70	18.27	11	17	11	34	34	17

注)型号MXF8-10 此数值为16 mm。

超薄型气动滑台(十字滚柱导轨)：MXF系列

外形尺寸图（毫米）

MXF8

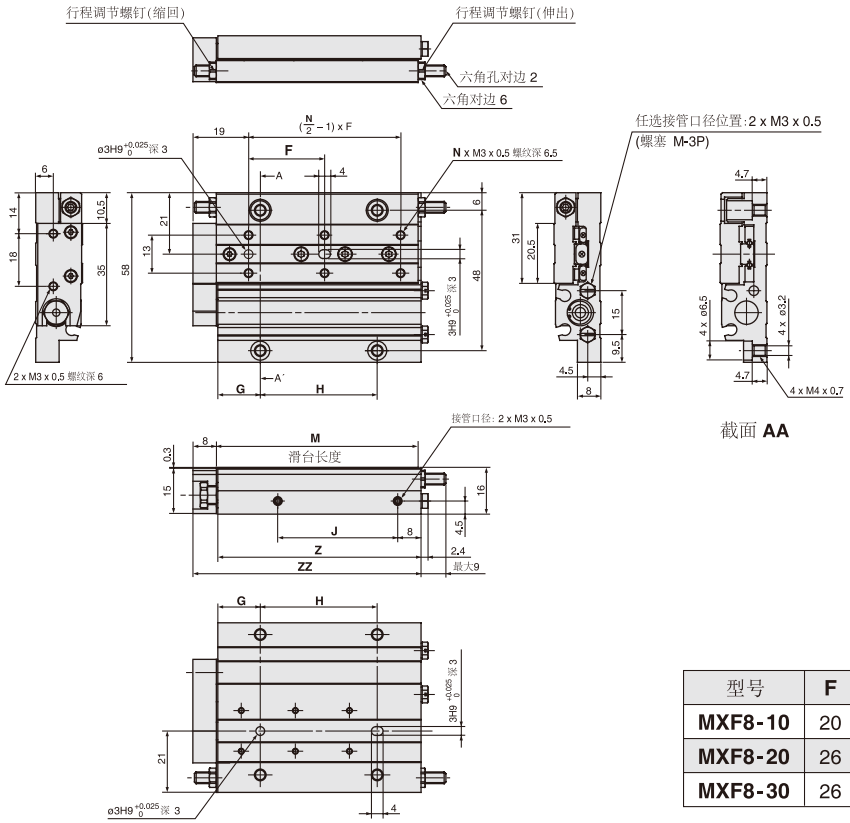

(mm)

型号	F	N	G	H	J	M	Z	ZZ
MXF8-10	20	4	13.5	22	21	49	49.5	58
MXF8-20	26	4	14.5	26	26	54	54.5	63
MXF8-30	26	6	14.5	40	41	69	69.5	78

MXF12

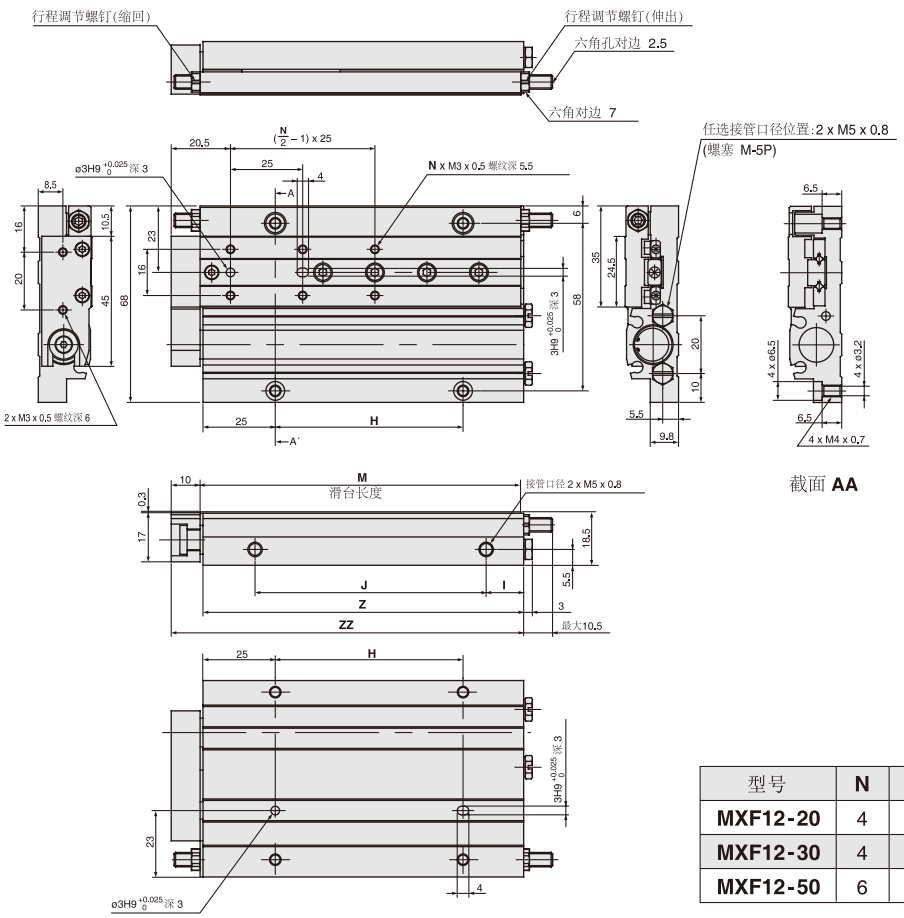

(mm)

型号	N	H	I	J	M	Z	ZZ
MXF12-20	4	22	11	36	65	65	76
MXF12-30	4	30	12	45	75	75	86
MXF12-50	6	65	13	80	111	111	122

外形尺寸图（毫米）

MXF16

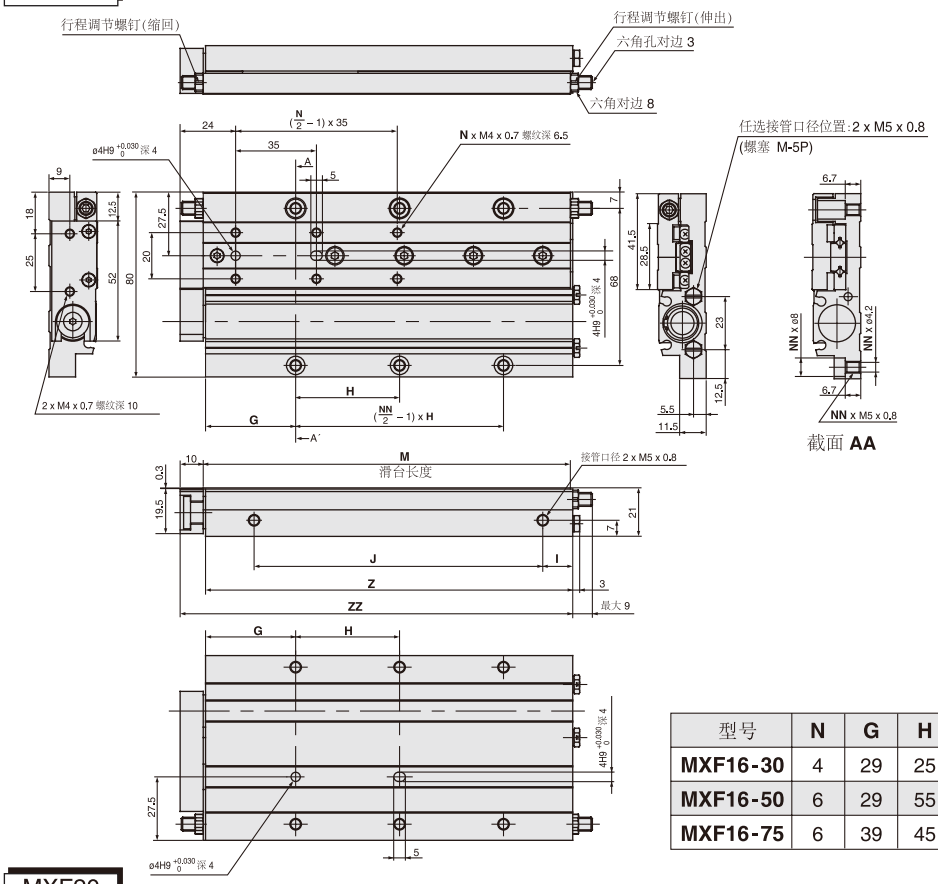

(mm)

型号	N	G	H	NN	I	J	M	Z	ZZ
MXF16-30	4	29	25	4	12	50	83	83	94
MXF16-50	6	29	55	4	12	80	113	113	124
MXF16-75	6	39	45	6	13	125	159	159	170

MXF20

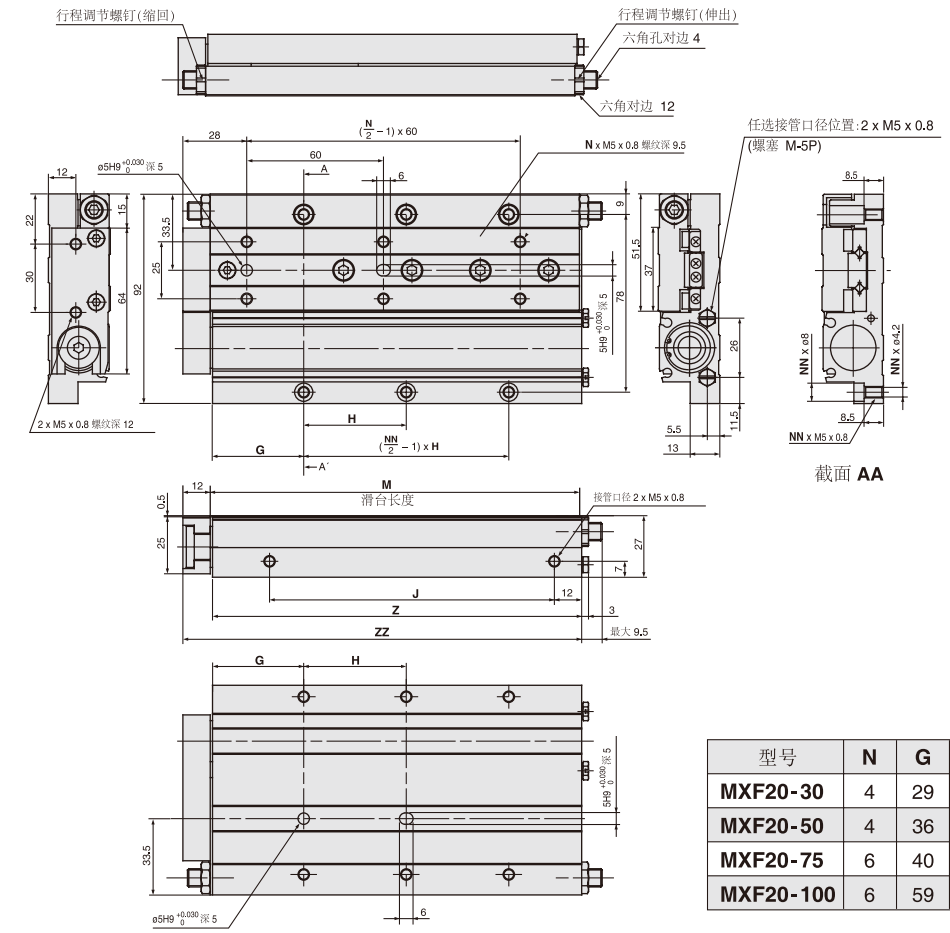

(mm)

型号	N	G	H	NN	J	M	Z	ZZ
MXF20-30	4	29	30	4	57	91	91	104
MXF20-50	4	36	45	4	77	113	113	126
MXF20-75	6	40	45	6	125	162	162	175
MXF20-100	6	59	60	6	175	211	211	224